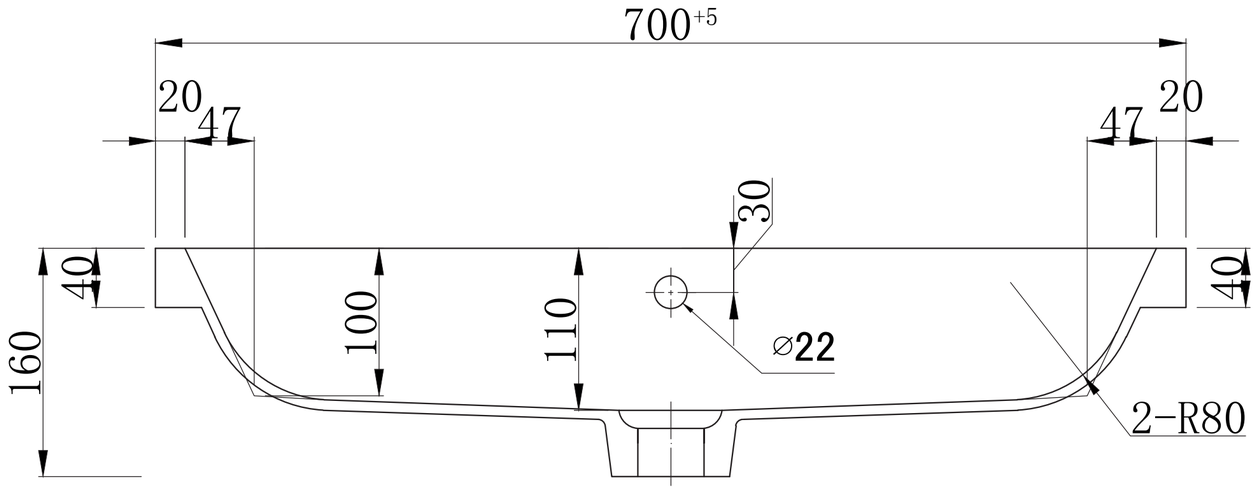
700+5
20
47
47
20
30
40
40
160
100
110
⌀22
2-R80

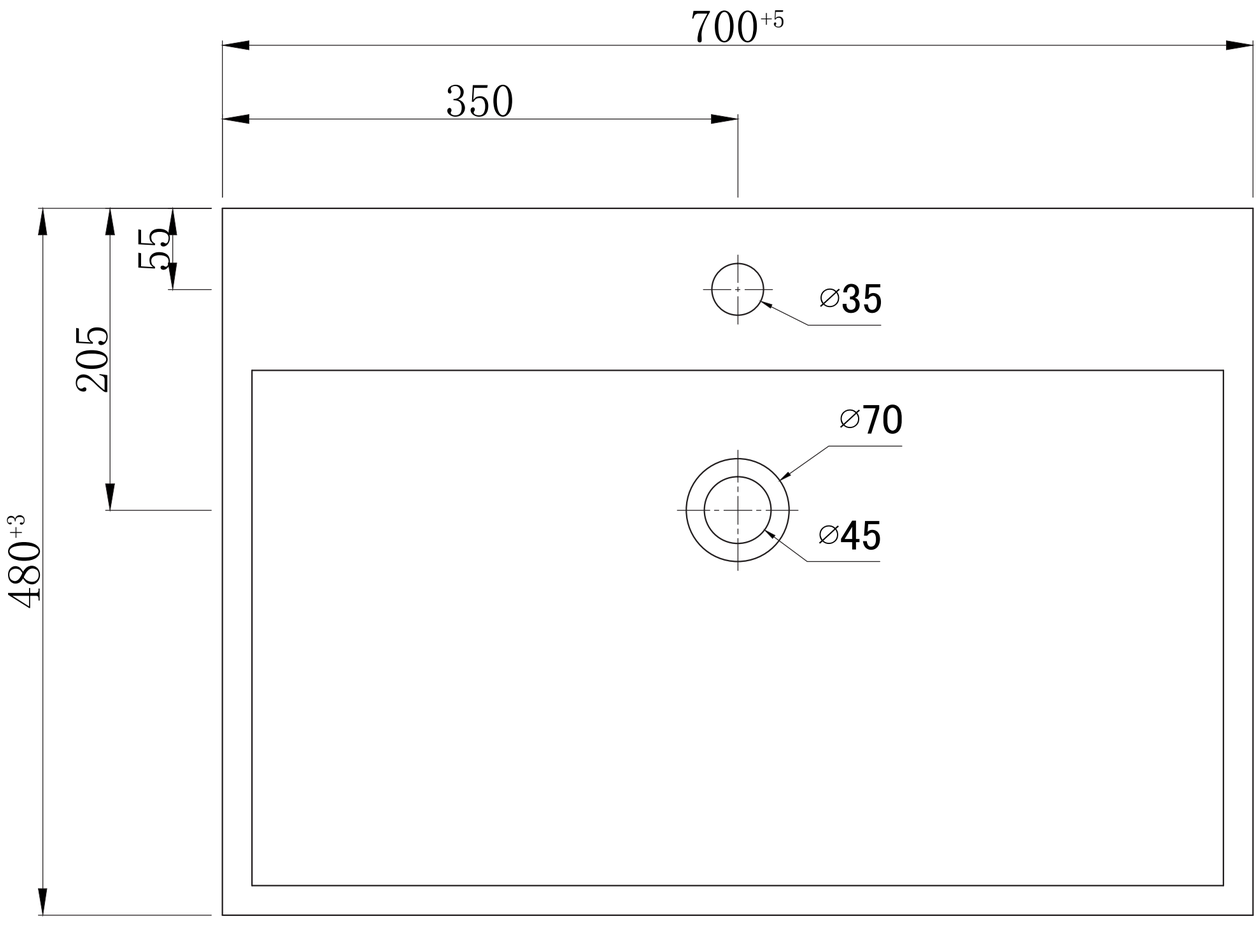
700+5
350
55
205
480+3
⌀35
⌀70
⌀45

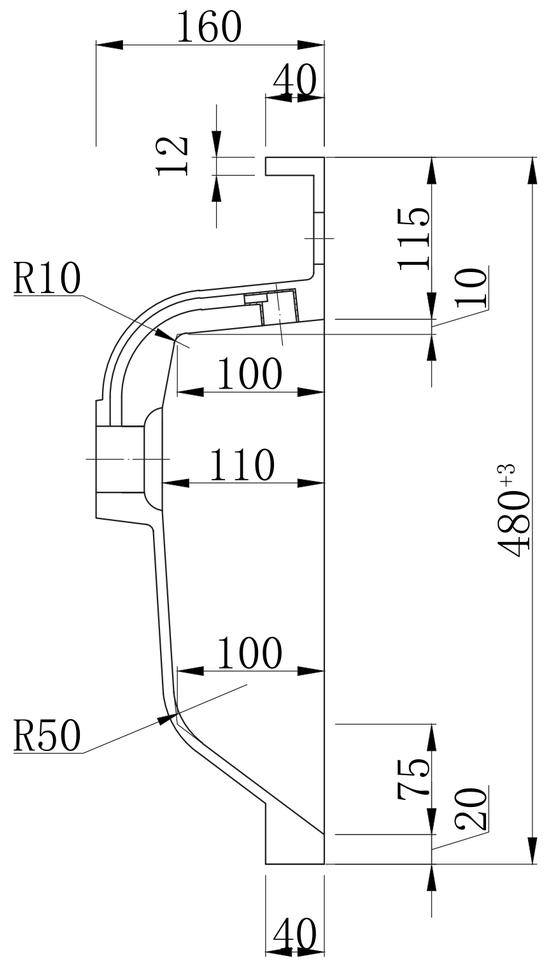
160
40
12
115
10
R10
100
110
480+3
100
R50
75
20
40