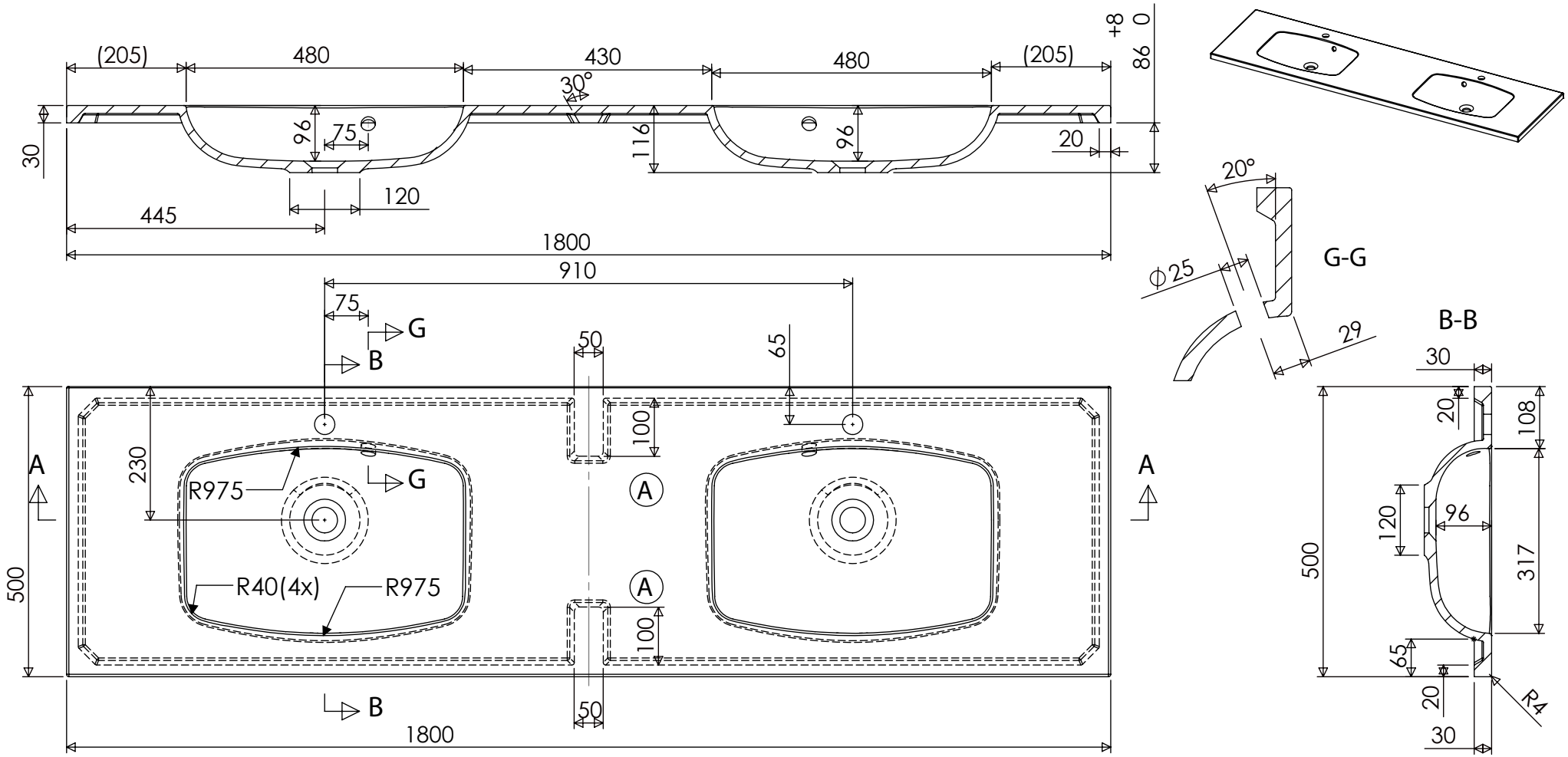
(205)
480
430
480
(205)
30°
+8
0
86
30
96
75
116
96
20
120
445
1800
910
75
G
B
50
65
100
A
230
R975
G
A
A
500
R40(4x)
R975
A
100
B
50
1800
20°
G-G
Φ25
29
B-B
30
20
108
120
96
500
317
65
20
R4
30